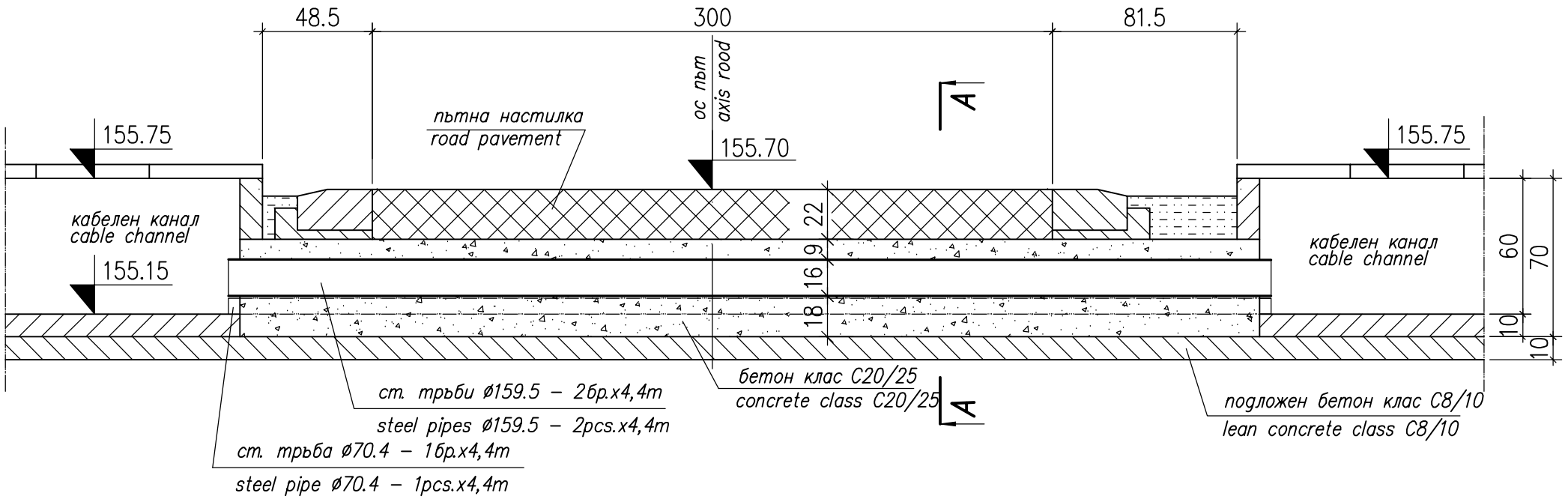

Спесификация на бетонна стомана
Specification of reinforcing bars

стомана steel	B420	B500A
N	8	8–□ 200/200
m/m^2	56m	$5m^2$
kg	23	20
Всичко – 43 кг Total – 43 kg		

Бетон: клас C20/25– 1.00$м^3$
Concrete class C20/25 – 1.00m^3

Бетон: клас C8/10 0.26$м^3$
Concrete class C8/10– 0.26m^3

РАЗРЕЗ "А – А"
SECTION "А – А"

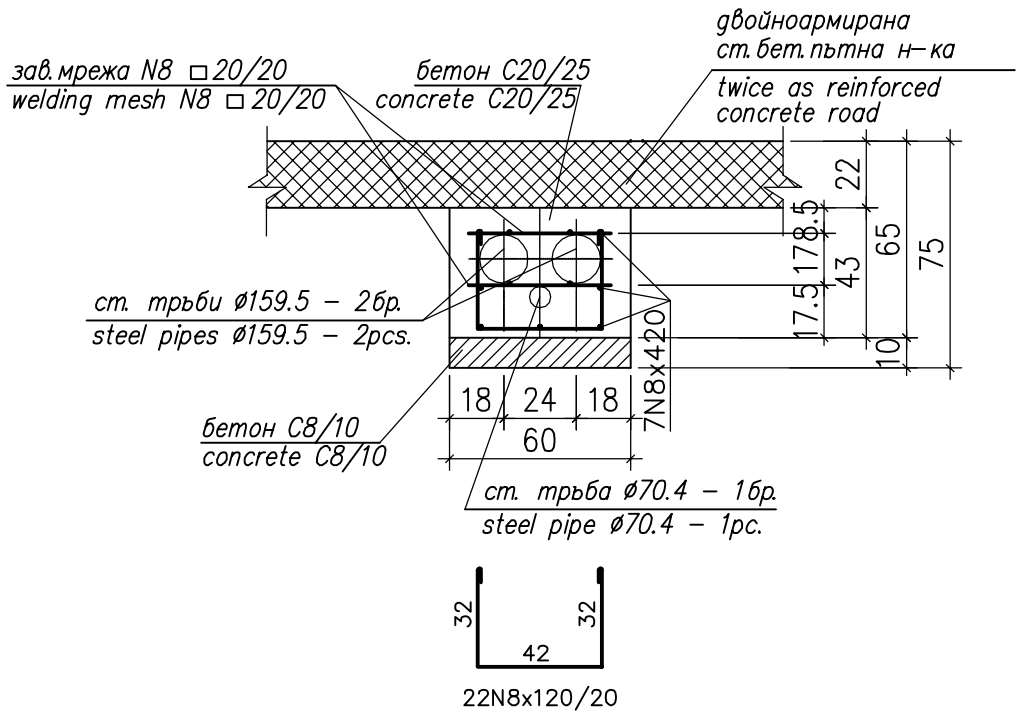

Тръбите да се фиксират към армировката с армировъчна тел, за да не се разместват при бетонирането

Pipes can be fixed to the reinforcement of concrete reinforcing wire to prevent displacement by the concreting

СЪГЛАСУВАЛИ		
Част	Име	Подпис
Технологична (Първична комутация)	инж. Пандъков	
Технологична (Вторична комутация)	инж. Гълъбова	
Геодезия	инж. Божинов	
ПБЗ	инж. Тодорова	
Пожарна безопасност	инж. Тодорова	
Възложител		

EL–TEST

Договор No.: / Contract No.: 4028/2012

Клиент: "ЕВН България Електроразпределение" ЕАД
Customer: EVN Bulgaria

Checked: –

Ръководител проект: –
Project Manager: –

Раздел: / Section: A3

Том: / Part: 1

Обект: Подстанция 110/20kV "Лаута", гр.Пловдив
Object: Substation 110/20kV "Lauta", Plovdiv

Подобект: Ново изводно поле в ОРУ 110kV
Subobject: New outgoing feeder 110kV

Date	06.2019
Drawn	Koteva
Designer	Koteva
Approved	Todorova
Формат: / Format:	A3
Фаза: / Phase:	работен проект / detailed design
Мащаб: / Scale:	1:25

Преминаване на кабелен канал CC1 под път
Crossing cable channel CC1 under road

No. 012.02

Part: Строително – конструктивна / Civil work

Sheet 2 / 4

Име на файла: / Filename: 463 03W 012 02 3 – F

Рег. Rev.	Забележка Remarks	Дата Date	Име Name
–	–	–	–

DT: 20190614\919–2 | \\server_21–46 Projects\46project\463\03\REVISION F\463 03W 012 02 3 – F.dwg